Wahlen zum Differenzierungsbereich II

ANGEBOT UND NACHFRAGE

- Das Zustandekommen der einzelnen Kurse hängt vom Wahlverhalten der Schülerinnen und Schüler ab.

- Wichtig: Bitte Erst- und Zweitwunsch angeben.

UNSER ANGEBOT IM ÜBERBLICK

- Politik/Wirtschaft
- Bildende und darstellende Kunst
- Angewandte Biologie
- Informatik
- Latein

WOCHENSTUNDEN, BEWERTUNG, VERSETZUNG

- Alle Kurse werden mit 3 Wochenstunden unterrichtet (Ausnahme: Latein vierstündig).
- Es werden 2 Kursarbeiten pro Halbjahr geschrieben, eine Arbeit pro Schuljahr kann durch eine Projektarbeit ersetzt werden.
- Die Kurse sind versetzungsrelevant und zählen zur Fächergruppe II.

WÄHLEN DER KURSE

- Für die Klassen 9 und 10 verbindlich, ein Wechsel des Faches ist nicht möglich.

- Abgabe des Wahlabschnitts bis zu den Osterferien über die Klassenlehrer:innen.

POLITIK / WIRTSCHAFT

Der Unterricht befähigt die Schülerinnen und Schüler, sich

- in der komplexen gesellschaftlichen Wirklichkeit und in einer globalisierten Ökonomie zu orientieren sowie
- politische, gesellschaftliche und wirtschaftliche Fragen und Probleme kompetent zu beurteilen.

POLITIK / WIRTSCHAFT

Aktuelle und zukünftig bedeutsame Inhalte werden projektartig bearbeitet, z.B.

- Geld - Traum oder Notwendigkeit?
- Konflikte zwischen Ökologie und Ökonomie: Unsere Erde in Gefahr?

POLITIK / WIRTSCHAFT

- Die EU - ein Friedensgarant?
- Menschenrechte
- Wuppertal - global
- Ich und die Zukunft

POLITIK / WIRTSCHAFT

Besonderheiten:

- Teilnahme an Wettbewerben (z.B. Planspiel Börse, Wettbewerb politische Bildung, „Chef für einen Tag“)
- Einbeziehung aktueller politischer, ökonomischer und gesellschaftlicher Entwicklungen in den Unterricht
- Exkursionen (z.B. Betriebserkundungen) und Zusammenarbeit mit außerschulischen Partnern

BILDENDE UND DARSTELLENDE KUNST

Verbindung von inhaltlichem Lernen und praktischem Arbeiten in interessegeleiteten Projekten z.B.

- *Streetart* und *Stencils* (Schablonen)
- Portraits
- Upcycling
- digitale Bildbearbeitung

ANGEWANDTE BIOLOGIE

Untersuchung von naturwissenschaftlichen Phänomenen im Alltag

- Hautprobleme im Jugendalter verstehen und behandeln
- Anpassungen an die Umwelt im Laufe der Evolution der Wirbeltiere beobachten und erklären
- verhaltensbiologische Versuche planen und auswerten

ANGEWANDTE BIOLOGIE

Aspekte zum Thema Gesundheit erforschen:

- Fitness und Doping
- psychische Krankheiten bei Jugendlichen
- wie Medikamente und Drogen auf das Nervensystem wirken

ANGEWANDTE BIOLOGIE

Anwendung naturwissenschaftlicher Untersuchungs- und Produktionsmethoden:

- eine Bodenanalyse durchführen und bewerten
- eine zum Hauttypen passende Körpercreme selbst herstellen
- Lebensmittel verändern - aus Milch wird Jogurt
- Möglichkeiten und Grenzen moderner genetischer Methoden kritisch betrachten

ANGEWANDTE BIOLOGIE

Projektorientiertes Erlernen naturwissenschaftlicher Arbeitstechniken z. B.:

- wissenschaftliche Texte verstehen und schreiben
- Arbeiten im Labor und in der Natur
- außerschulische Lernorte besuchen

Station Natur und Umwelt

AQUAZOO LÖBBECKE MUSEUM

BERGISCHE UNIVERSITÄT WUPPERTAL

ZOO WUPPERTAL

INFORMATIK

- Tabellenkalkulationen durchführen
- Webseiten erstellen (HTML / CSS)
- einen virtuellen Roboter programmieren (NIKI)
- Programmieren (Python)

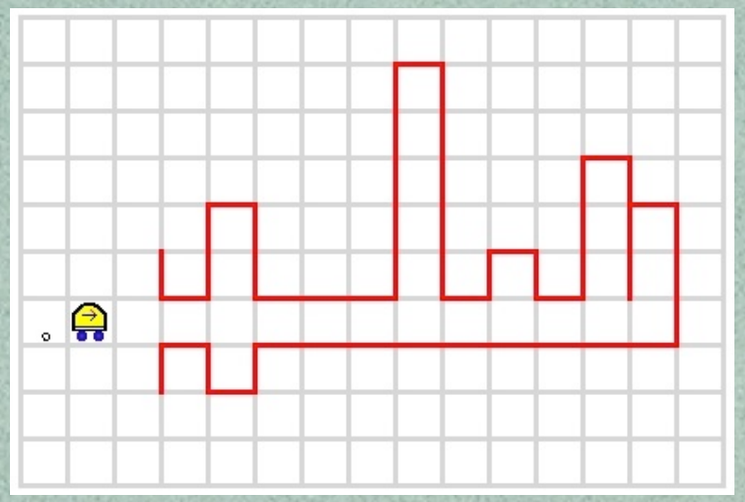

INFORMATIK

- Zahlensysteme / Logik
- digitale Schaltungen

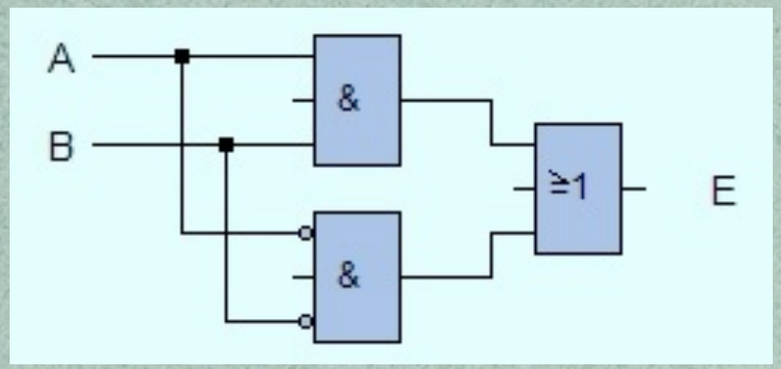

- Vertiefung der Programmierkenntnisse (grafische Benutzeroberflächen)

LATEIN

- Angebot eine weitere Fremdsprache zu lernen
- Latinum kann durch zwei weitere Jahre Unterricht in der Oberstufe erworben werden
- Nach der 9. Klasse kann die 3. Fremdsprache auch wieder abgewählt werden.

LATEIN

Wirkung bis in unsere Zeit

- Archäologie/Geographie: Köln, Xanten, Haltern, Trier, Neuss, Straßennetz
- Sprache: Spanisch, Französisch, Italienisch, Fremdwörter
- Literatur: Sagen, Märchen, Romane
- Kunst: Bilder und Statuen
- Politik: Staatssysteme, Demokratie

LATEIN

Wirkung bis in unsere Zeit

- Rechtswesen: Grundprinzipien der Rechtsprechung
- Medizin: Grundbegriffe
- Naturwissenschaften: botanische Namen usw.
- Werbung/Wirtschaft: Rückgriff auf lateinische Wörter zur Imageförderung

LATEIN

- Arbeitsbereiche / Ziele

Textkompetenz	Sprachkompetenz	Kulturkompetenz
• Wie ist ein Text gestaltet? • Was erreicht der Autor durch die Textform? • Wie kann ich selbst Texte so gestalten, dass ich mein Ziel erreiche? z.B. Reden, Briefe (email), Kommentare	• Wie ist eine Sprache aufgebaut? • Welche Elemente sind in allen Sprachen gleich oder ähnlich, worin liegen die Unterschiede? • Wie kann ich meine eigene Sprache verbessern?	• Was unterscheidet uns heute von den Menschen früherer bzw. anderer Kulturen? • Wo liegen unsere Wurzeln? • Warum denken wir so, wie wir denken?